114學年度羅東高工班際籃球賽 二年級組
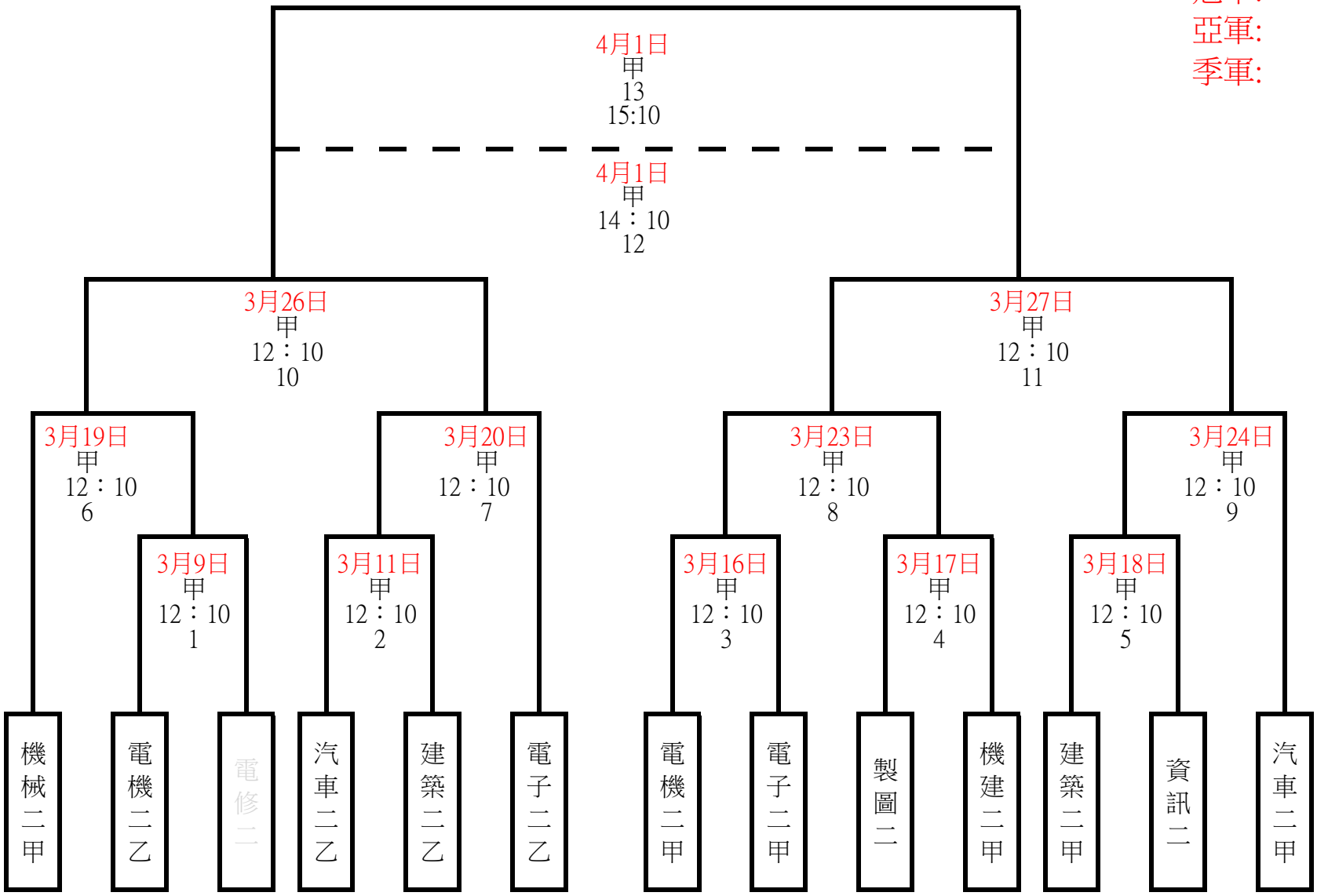
冠軍:
亞軍:
季軍: